# 第70回静岡県高等学校総合体育大会バドミントン競技

令和4年5月21日（土）
令和4年5月22日（日）
沼 津 市 民 体 育 館

男 子 学 校 対 抗

【 C 】

【 BT 】

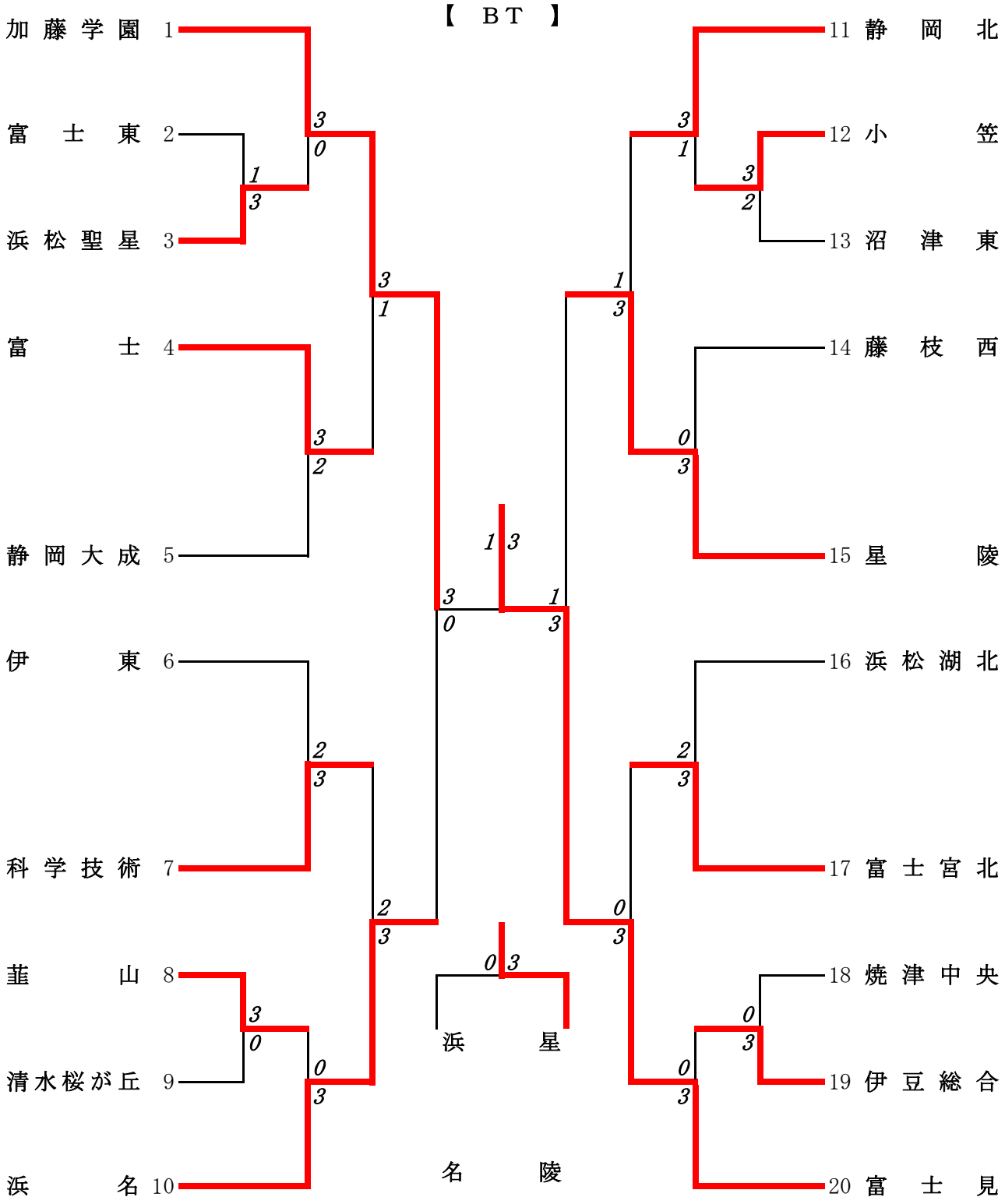

# 第70回静岡県高等学校総合体育大会バドミントン競技

令和4年5月21日（土）
令和4年5月22日（日）
沼 津 市 民 体 育 館

## 女 子 学 校 対 抗

【 B 】
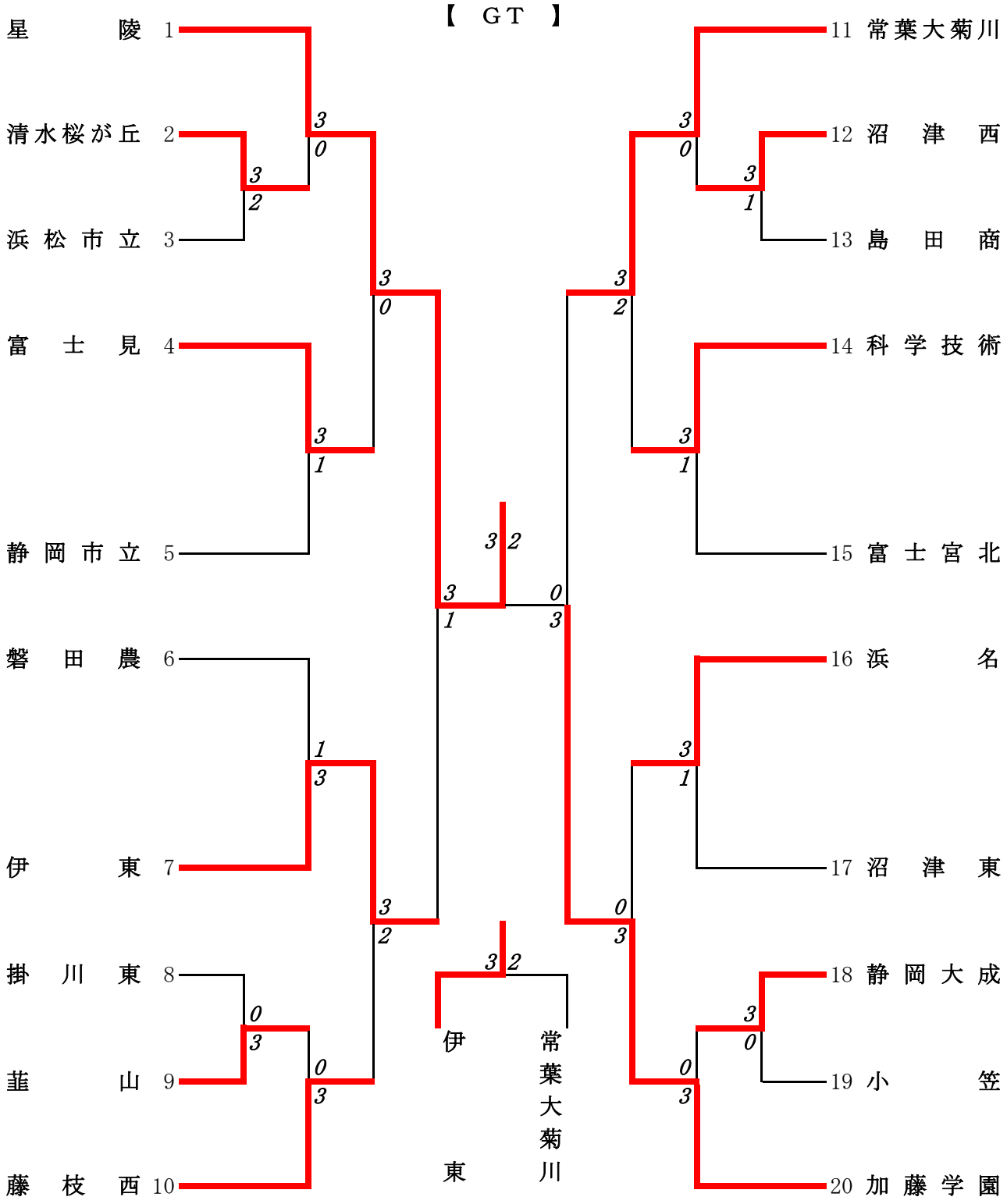
【 GT 】